ՀԱՏՈՒՅԹ

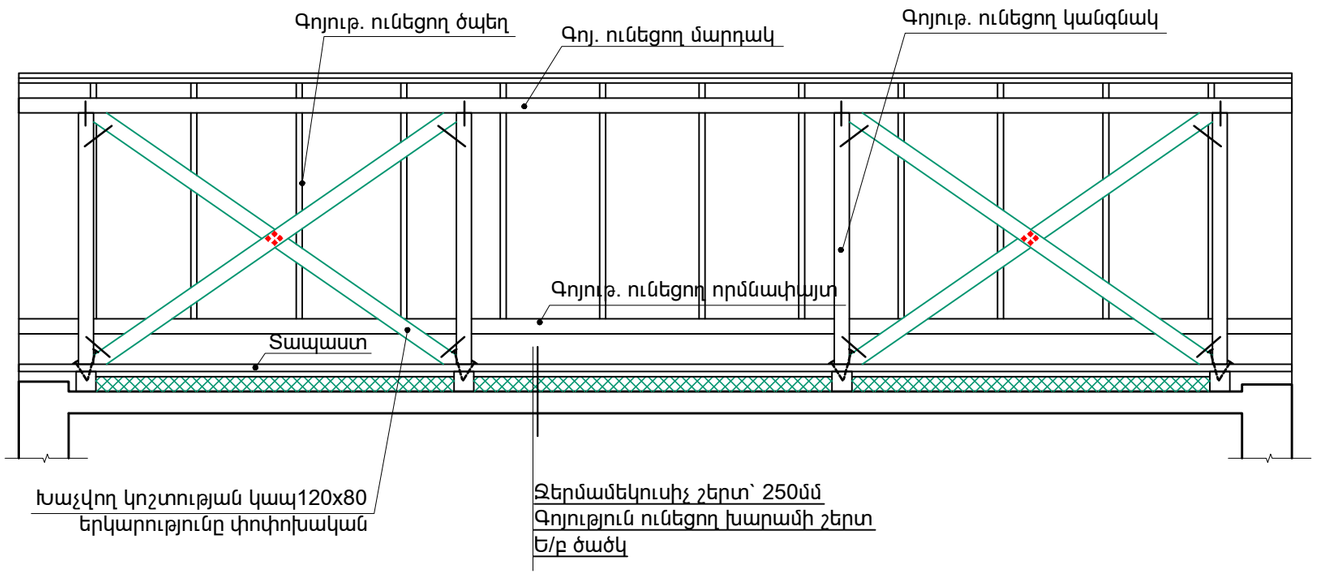

ԱՇԽԱՏԱՆՔԱՅԻՆ ԾԱՎԱԼՆԵՐ

- Երդիկի իրականացում
  - ջերմամեկուսիչ սենդվիչներ - 26.2 մ^2
  - փայտամած - 0.2 մ^3
  - գագաթի ցինկապատ փոշեներկված թիթեղ - 8.1 մ^2
- Հոսանոցի իրականացում
  - փոշեներկված ցինկապատ թիթղով δ=0.5մմ, b=1.0m - 104.0մ^2
  - փայտամած - 2.1 մ^3
- Արցունքաթափ b=500մմ - 9.2մ^2
- Խաչվող կոշտության կապ 120x80 - 1.7 մ^3
- Նոր ցինկապատ փոշեներկված ջրհոս խողովակների մոնտաժում - 158.4գմ
- Ձերմամեկուսիչ շերտ 25սմ հաստ - 918.0 մ^2

ՀՈՍԱՆՈՑԻ ԻՐԱԿԱՆԱՑՈՒՄ

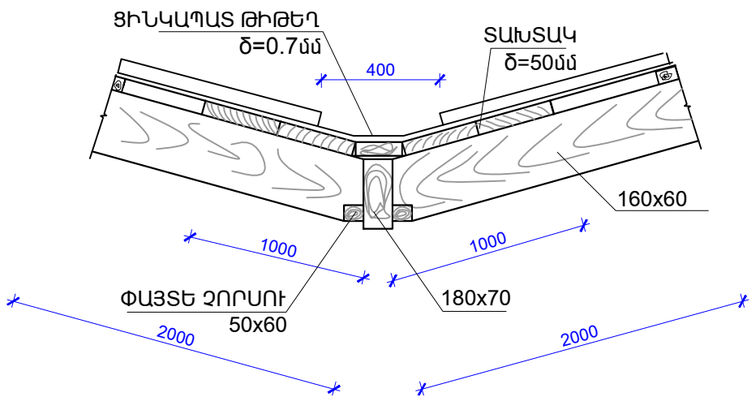

ԾԽԱՏԱՐԻ ՏԵՂԱԴՐՄԱՆ ՀԱՆԳՈՒՅՑ

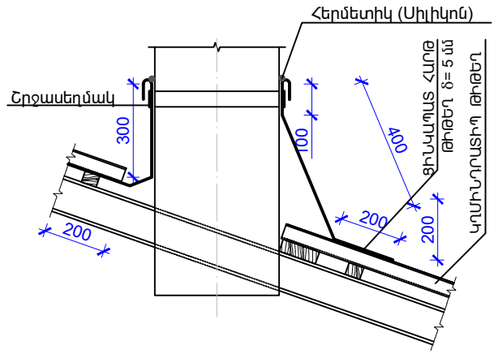

Խաչվող կապերը իրականացնել երկայնական առանցքներով կանգնակների վրա մեկ ու մեջ քայլով

ԾՐԱԳՐԻ ԱՌԱՋԱԴՐԱՆՔ՝ TGQ-02				ԼԻՃՔԻ ՀԱՄԱՅՆՔԻ ԿԵՆՏՐՈՆԻ ՎԵՐԱԿԱՌՈՒՑՈՒՄ ՄԱՆԿԱՊԱՐՏԵԶԻ ՏԵՂԱԿԱՅՈՒՄՈՎ		
				ՃԱՐՏԱՐԱՊԵՏԱԿԱՆ ԼՈՒԾՈՒՄՆԵՐ	ՓՈՒԼ	ԹԵՐԹ	ԹԵՐԹԵՐ
					ԱՆ	ՃԼ-17	25
ՆԱԽԱԳԾ.	Տ. ԱՂԱՍԱՐՅԱՆ			ՏԱՆԻՔԻ ՀԱՆԳՈՒՅՑՆԵՐ Մ 1:20	ՃԼՇԻՆԵՐԻՆԳ ԷՎՐՈՍ ՍՊԸ	ENGINEERING EVROS LLC	
ՆԳՃ	Հ. ՂՈՒԿԱՍՅԱՆ						
ՊԱՇՏՈՆ	ԱԶԳԱՆՈՒՆ	ՍՏՈՐԱԳՐ.					